平報

社址 宣外西草廠九十六號
電話 南局三千三百八十三
出版 第十六年 第五四一八號
登記證 中宣部字一八一九 內政部警字三二一六
日曆 民國廿六年四月三日(星期六)

今日

☆一陣「錦所編之話劇「幹嗎」今日公演，在協和禮堂。
☆招商局臨時售票，海亭輪由廈首次開非。
☆保定清潔運動，今晨舉行掃除大會。
☆居市立體專第三屆全校春季運動會，上午九時在該校舉行。

明日

☆夏承楓西畫展覽，在中山公園舉行。
☆僑人青年會網球場揭幕，下午四時在軍大檢閱。
☆全市揭幕，九時在市立四中舉行。
☆巴黎國際博覽會，定今年延期可明再行，平市展覽選者方八九月間運滬復審。

參加英皇加冕典禮特使 孔祥熙昨午出國

蔣委員長等要人均往歡送 蕭振瀛同輪赴歐考察實業

冀察政務委員會 昨晨召開例會

修正地方貸款等辦法條文 各會組織規程推齊等審查

楊虎城 昨晨離滬返陝

過京稍停 機檢西飛

中西音樂 演奏會

集中人才

冀察政委會昨令所屬知照 劉湘等提議

開抵汝南

一零六師 昨晚沈克師長離平赴京請訓

田代未赴通

昨與宋會晤下午返津後

餓 禹縣災民二十萬人 非賑不活

時人行蹤

胡聊 (仁寡)

梁秀娟——漢明妃

兒童節 明日擴大慶祝

要聞簡報

行情報告

教育消息

西單商場 昨又發生火警

馨園起火原因不明 小販遭殃損失甚鉅

水火既濟……數千餘元

無話不談

人人各有個性

會隆

趙淑貞自殺

與母口角 爭取自由 吞毒遇救

昨晚再演兇殺

勞柴陳父子

父砍子 子弒父 肩傷皮破 血水長流

兩起煙案

兩村婦

外交 這纔算嗎：

牢獄鴛鴦

男女同田台演 夜奔之後

自作孽

此之謂：徒刑一年

另外一角

【石成麟主編】

戲界消息

北平廣播

宏達堂 藥鋪
本堂慶祝開幕紀念全部藥品特別大減價一律八折今春天時不正瘟疫流行本堂秘製特效良藥
時疫清瘟丸 和胃平肝丸 鎮驚清熱散
同仁堂 宏達堂鋪東 樂紹虞啓 電西三一五

正通銀號 北平前門外珠寶市
再仲第卅四期航空
125435 294491
雙三獎 八次頭獎

正通銀號連仲黃河獎券 八次頭獎
正通銀號 北平珠寶市
航空 黃河
又仲第卅三期航空獎券 一二五四三五 二九四四九一 雙三獎誌禧

協義永綢緞布店 春季減價 前門大街電話分局六二七
郭輯五緊要啟事
房東注意
麗豐綢莊 春季大減價廿一天 隨貨加贈幸運券
分期交欵
品吧
楊公敏 西醫
松鶴牌茶 慶隆茶莊
意誠商行啓
包戒

染患花柳 新老白濁 毒病 快來問我
專治腎病濕毒 結腫 睪子
總售處 北平前門外興隆街弘福寺福安醫館
寓西單牌樓西長安街大柵欄胡同口內頭條路北

同興德煤棧春季大減價 送壹圓管 電話南局一千四百七十四號
天然 敗毒膏 育堂藥店
森隆 西餐
吉房廉價出租
染黑髮水 英法大藥房
救坤丹
長春壽衣材廠 壽衣壽材
天德藥房診療所 六〇六
普康藥房診療所
花柳聖藥
痔漏除根
花柳病吃了就好
您今年的咳嗽快服仲友文保肺丸

長短波經濟礦石機

張紀

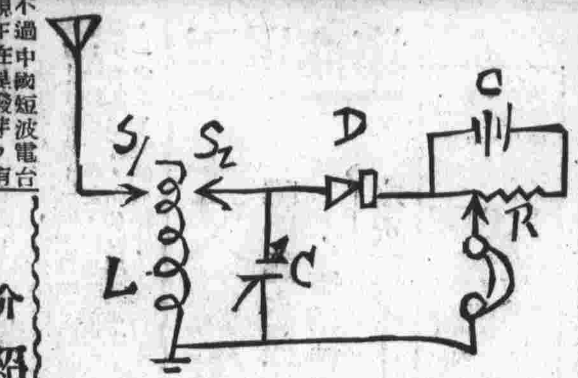

現在中國不過是兩家短波電台，許多短波電台……[illegible]

C — 〇、〇〇〇五Ｍ兆法，可變電容器。
S — 五〇〇號用蓄電池。
S — 三〇〇之二，五號開關。
L — 用英寸一寸直徑圓筒，上用各一二〇號滑綫繞，二一二〇號。
D — 鑛石。
用華牌四號振流圈四個。

[illegible]

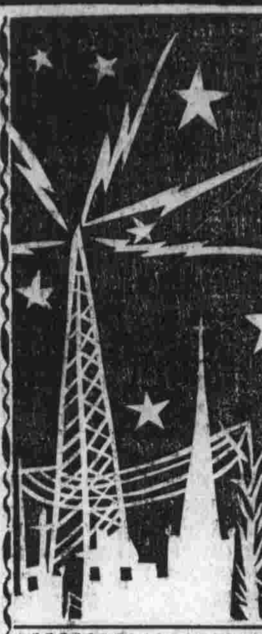

介紹最新真空管

六L六此真空管與六L六是相同的，在屏極特性方面……[illegible]

平報電台

台長君爲

(第五十二次播音)

台址：宣外南堂子胡同二十號

R — 四〇〇歐姆。C — 電位器。

報告新聞

[illegible]

◇現在放送特別節目◇

平報廣播台PCRI特請王亦蘭若小姐播送話劇

玉姐・春妹……[illegible]

播送小廣告

本台徵求播送……[illegible]

暴雨粗風

會隆

【七三】

第六回

[illegible]

大俠霍元甲

武俠小說

(十五)

冰洋

[illegible]

猩星商標　謹防假冒

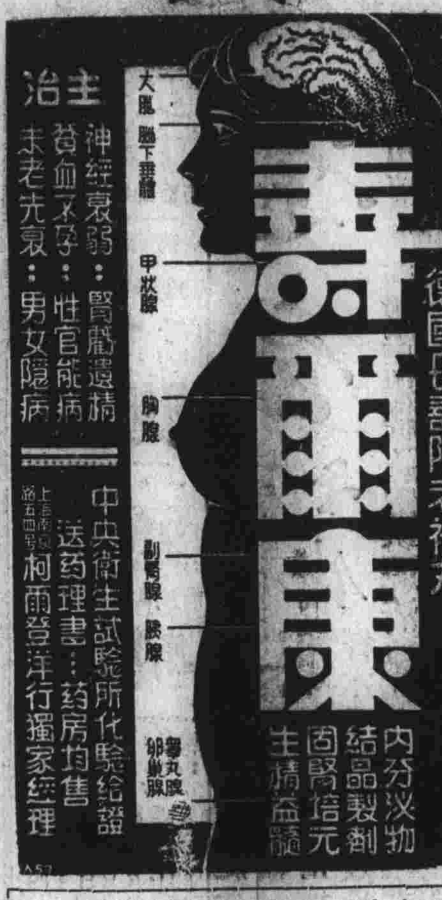

德國長壽防老補丸

壽爾康

內分泌物結晶製劑　固腎培元生精益髓

主治：神經衰弱　腎虧遺精　貧血不孕　性官能病　未老先衰　男女隱病

中央衛生試驗所化驗給證

送葯理書……藥房均售

上海南京路　柯爾登洋行獨家經理

贈劵

憑劵付郵票二分寄至北平東城大鵓鴿市九號即贈五色銅版長壽秘訣一厚冊

安定門內 土兒胡同

各地聞名　初一十五減價一半

坤寧養血　調經膏　養血丹

主治婦女血不調，經血不正……[illegible]

廣德堂

北平安定門內土兒胡同七十六號　電話東局七百六號

天津法租界天祥市場後　電話二局二六號

歡迎經濟

要結婚士孃注意好機會

大北照相館禮服部啓事

本館新製結婚應用新娘伴娘最新時代禮服頭紗男大禮服燕尾禮服結婚典禮應用服裝一概俱全只收半價租費……[illegible]

用大禮服頭紗不收租費

前外石頭胡同北口內　電南八〇〇六號

滋補魚肝油

本藥房批發歐美各國名廠良藥、注射新藥……

育嬰代乳粉及美容化妝

清血藥片……

周振三大夫診外治

格外優待

英美藥房

北平西單北西路　電話九七……

國劇紅生概略史

劍公談戲

——今昔約共五十人——

(二五)

[illegible]

曇花

琦珍

[illegible]

短言

劉世華

[illegible]

心曲

紅葉

[illegible]

沙

代郵

[illegible]

粹語

連緒

[illegible]

心文

成麟

[illegible]

搬家 —記事— 溪啼

[illegible]

時代打油詩

(秋影)

婚姻大事非兒戲，寧死也要爭自由！

[illegible]

夢吟西江月

(彷徘子)

[illegible]

鬢宮趣史

學龍

(八)

[illegible]

驕傲的青年

天水

[illegible]

情波激浪

俠情小說

(四十)

浮夢生

第三回

[illegible]

第壹舞台　三日（星期六）夜戲

平市各界歡迎　百餘萬觀衆熱烈要求重演

尚小雲　青城十九俠

吉祥戲院　三號（星期六）夜戲

荀慧生　何佩華　蔣少奎　陳富壽　王鳳卿　文喜奎　源新壽　曹連孝　王寶鳳　朱衡　吳彥衡　金仲仁　陳富瑞　范富喜

全部　繡襦記

長安戲院　三號（星期六）白天

言菊朋　胡……　孫毓堃　言少朋　孫盛武　孫盛文　馬……　宋遇春

失街亭

長安戲院　三號（星期六）夜戲

譚派正宗　劉宗楊　姜鐵麟　王永昌　孫盛文　孫盛武　王又荃　李世霖

全部　借東風

哈爾飛　三日（星期六）夜戲

梁秀娟　李春……　高盛麟　宋遇春　梁桂亭　梁花儂　蘇連漢　王秀……　陳喜星　王福山　陳富瑞

漢明妃

慶樂戲院　三號（星期六）夜戲

章遏雲　馬富祿　葉盛蘭　李寶奎　袁世海　蘇連漢　閻世善　王盛意　李……　高富遠

棋盤山　拾玉鐲

哈爾飛　三號（星期六）白天

牡丹　崔……　季……

霸王別姬

新新　四月三號（星期六）夜戲

戲曲學校

八五洞

華樂　三日（星期六）夜戲

富連成

八大錘　辛安驛

慶樂戲院　今日白天

奎德社　鮮……芳　陳艷濃　王慶奎

金山寺　一念差　賀后罵殿

看戲得獎　開明戲院　四月三日（星期日）白天夜戲

李寶……　陳……　安……　王……　張……

全部　蓮花庵　海棠紅

獄中花　拿蒼蠅

東安市場　德昌茶樓　南花園

高玉峰　金小山　華子元　曹寶祿

慶樂　四月四日（星期日）夜戲

荀慧生

販馬記

吉祥　四月四日（星期四）白天

雷喜福　胡菊琴

鐵牛城　兒童節

哈爾飛　四月四日（星期日）夜戲

范鈞宏　陳麗芳　侯喜瑞　李洪春

華樂　四月四日（星期日）白天

章遏雲　葉盛蘭　馬富祿

中和戲院　四月四日（星期日）夜戲　特請

金少山　演拿手好戲　戲目明日露佈

國曆四月四日（即夏曆二月廿三日）爲先嚴劉埣……逝世……週年……

劉埣　李子達　治載拜

（請親友恕未遍知）

北平　德壽堂藥店　康氏牛黃解毒丸

律師周士俊受任王董氏常年法律顧問通告

本律師事務所

公興成灰煤棧

大窰白灰塊

永安堂藥店　羚翹解毒丸

惟一麵粉廠啓事

北平永定門外惟一麵粉廠啟